コンパクトエジェクタ SEM-C

吸込量: 338～673 l/min

WOOD PACKAGING COMPOSITE

コンパクトエジェクタ SEM-C

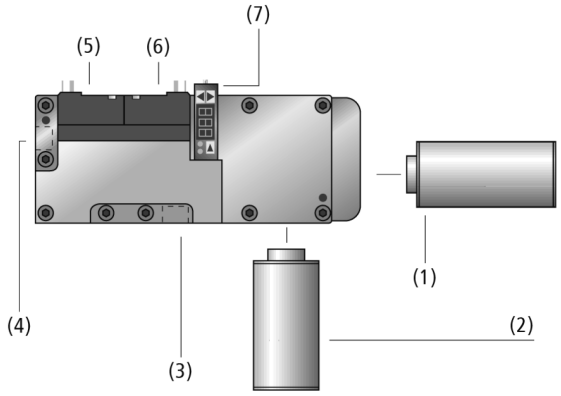

システムデザイン コンパクトエジェクタ SEM-C

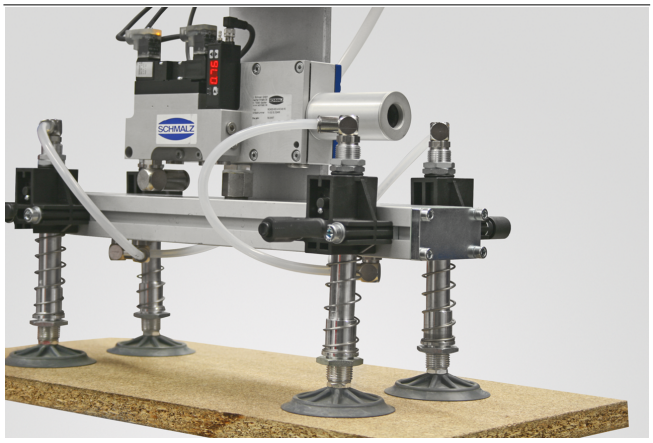

チップボードなど通気性のあるワークの搬送が可能な多段ノズル内蔵のコンパクトエジェクタ SEM-C

業界特有のアプリケーションへの適合性

アプリケーション

- 段ボール箱、包装材、断熱材など、通気性が高いワークの搬送に適した吸込量の多いコンパクトエジェクタ

デザイン

- アルミニウム製ノズル
- ニトリルゴム製ガスケット、バルブフラップ
- 水平方向 (1) または垂直方向 (2) に取り付け可能なサイレンサ
- 吸着バルブ付き (5) (NOまたはNC) および真空破壊バルブNC (6)
- オプションの真空スイッチ (7)
- 真空エア接続口 (3) および圧縮エア接続口 (4)

製品特徴

- 通気性の高いワークに適した非常に高い吸込量のエジェクタシリーズ
- 低真空域での高速真空到達と最短サイクルタイムに最適化された、マルチステージエジェクタノズル
- 制御バルブと真空スイッチを内蔵した小型ユニット
- エアーセービング機能 (オプション) で、余分なエア消費を削減

© J. Schmalz GmbH / 技術的な変更がある場合がございます / 上で生成された 19.12.2023

シュマルツに連絡してください。 Schmalz K.K / 〒224-0027 横浜市都筑区大棚町3001-7/ +81 45 565-5150 / schmalz@schmalz.co.jp

コンパクトエジェクタ SEM-C

吸込量: 338～673 l/min

発注コード コンパクトエジェクタ SEM-C

SEM-C	–	25	–	SDA	–	NO	–	AS	–	VD
1		2		3		4		5		6

1 – 製品仕様

タイプ	種類
SEM-C	マルチステージエジェクタ

2 – サイズ

タイプ	種類
(例) 25	25 (小型)

3 – サイレンサ

タイプ	有 / 無
SDA	サイレンサ付き

4 – 吸着バルブ

タイプ	種類
NC	ノーマルクローズ
NO	ノーマルオープン

5 – 真空破壊バルブ

タイプ	種類
AS	真空破壊バルブおよび逆止弁付き

6 – オプション仕様

タイプ	種類
VD	真空スイッチ付き (PNP出力)

コンパクトエジェクタ SEM-Cは、すぐに接続可能な製品として納品されます。 (電気接続ケーブルは別途お求めください)

スペアパーツ: サイレンサ

アクセサリ: 電気接続ケーブル、エアセービング機能追加用ワイヤーハーネス (PNPのみ)

発注データ コンパクトエジェクタ SEM-C

型式	製品コード
SEM-C 25 SDA NC AS	10.02.02.03203
SEM-C 25 SDA NO AS	10.02.02.03204
SEM-C 25 SDA NC AS VD	10.02.02.03205
SEM-C 25 SDA NO AS VD	10.02.02.03206
SEM-C 50 SDA NC AS	10.02.02.03207
SEM-C 50 SDA NO AS	10.02.02.02966
SEM-C 50 SDA NC AS VD	10.02.02.03208
SEM-C 50 SDA NO AS VD	10.02.02.03057
SEM-C 100 SDA NC AS	10.02.02.03215
SEM-C 100 SDA NO AS	10.02.02.03209
SEM-C 100 SDA NC AS VD	10.02.02.03210
SEM-C 100 SDA NO AS VD	10.02.02.03211

発注データ スペアパーツ コンパクトエジェクタ SEM-C

型式*	スペアパーツ		製品コード
SEM-C 25 SDA NC AS	サイレンサー（丸型）	SD G1/2-AG 40x80 SEM	10.02.01.00309
SEM-C 25 SDA NO AS	サイレンサー（丸型）	SD G1/2-AG 40x80 SEM	10.02.01.00309
SEM-C 25 SDA NC AS VD	サイレンサー（丸型）	SD G1/2-AG 40x80 SEM	10.02.01.00309
SEM-C 25 SDA NO AS VD	サイレンサー（丸型）	SD G1/2-AG 40x80 SEM	10.02.01.00309
SEM-C 50 SDA NC AS	サイレンサー（丸型）	SD G3/4-AG 50x120 SEM	10.02.01.00312
SEM-C 50 SDA NO AS	サイレンサー（丸型）	SD G3/4-AG 50x120 SEM	10.02.01.00312
SEM-C 50 SDA NC AS VD	サイレンサー（丸型）	SD G3/4-AG 50x120 SEM	10.02.01.00312
SEM-C 50 SDA NO AS VD	サイレンサー（丸型）	SD G3/4-AG 50x120 SEM	10.02.01.00312
SEM-C 100 SDA NC AS	サイレンサー（丸型）	SD G3/4-AG 50x120 SEM	10.02.01.00312
SEM-C 100 SDA NO AS	サイレンサー（丸型）	SD G3/4-AG 50x120 SEM	10.02.01.00312
SEM-C 100 SDA NC AS VD	サイレンサー（丸型）	SD G3/4-AG 50x120 SEM	10.02.01.00312
SEM-C 100 SDA NO AS VD	サイレンサー（丸型）	SD G3/4-AG 50x120 SEM	10.02.01.00312

*サイレンサは、必要に応じて、軸方向または横方向に取り付けることができます。

シュマルツに連絡してください。 Schmalz K.K / 〒224-0027 横浜市都筑区大棚町3001-7/ +81 45 565-5150 / schmalz@schmalz.co.jp

コンパクトエジェクタ SEM-C

吸込量: 338～673 l/min

発注データ アクセサリ コンパクトエジェクタ SEM-C

型式	電磁弁用接続ケーブル（5m、PVC製）	接続ケーブル、M8-4ソケット、5m、PUR、ストレート	接続ケーブル、M8-4 ソケット、5 m、PUR、90°。	省エア機能用接続ディストリビューター
SEM-C 25 SDA NC AS	21.04.06.00084	-	-	-
SEM-C 25 SDA NO AS	21.04.06.00084	-	-	-
SEM-C 25 SDA NC AS VD	21.04.06.00084	10.06.02.00031	10.06.02.00032	10.02.02.01287
SEM-C 25 SDA NO AS VD	21.04.06.00084	10.06.02.00031	10.06.02.00032	10.02.02.01291
SEM-C 50 SDA NC AS	21.04.06.00084	-	-	-
SEM-C 50 SDA NO AS	21.04.06.00084	-	-	-
SEM-C 50 SDA NC AS VD	21.04.06.00084	10.06.02.00031	10.06.02.00032	10.02.02.01287
SEM-C 50 SDA NO AS VD	21.04.06.00084	10.06.02.00031	10.06.02.00032	10.02.02.01291
SEM-C 100 SDA NC AS	21.04.06.00084	-	-	-
SEM-C 100 SDA NO AS	21.04.06.00084	-	-	-
SEM-C 100 SDA NC AS VD	21.04.06.00084	10.06.02.00031	10.06.02.00032	10.02.02.01287
SEM-C 100 SDA NO AS VD	21.04.06.00084	10.06.02.00031	10.06.02.00032	10.02.02.01291

シュマルツに連絡してください。 Schmalz K.K / 〒224-0027 横浜市都筑区大棚町3001-7/ +81 45 565-5150 / schmalz@schmalz.co.jp

コンパクトエジェクタ SEM-C

吸込量: 338 ~ 673 l/min

テクニカルデータ コンパクトエジェクタ SEM-C

型式	最大真空度 [%]	吸込量（最大） [l/min]	吸込量（最大） [m³/h]	吸着時のエア消費量 [l/min]*	吸着時のエア消費量 [m³/h]**	ノイズレベルフリー [dB(A)]
SEM-C 25 SDA NC AS	87	338	20.2	100	6.0	80
SEM-C 25 SDA NO AS	87	338	20.2	100	6.0	80
SEM-C 25 SDA NC AS VD	87	338	20.2	100	6.0	80
SEM-C 25 SDA NO AS VD	87	338	20.2	100	6.0	80
SEM-C 50 SDA NC AS	86	554	33.2	190	11.4	84
SEM-C 50 SDA NO AS	86	554	33.2	190	11.4	84
SEM-C 50 SDA NC AS VD	86	554	33.2	190	11.4	84
SEM-C 50 SDA NO AS VD	86	554	33.2	190	11.4	84
SEM-C 100 SDA NC AS	81	673	40.3	246	14.8	83
SEM-C 100 SDA NO AS	81	673	40.3	246	14.8	83
SEM-C 100 SDA NC AS VD	81	673	40.3	246	14.8	83
SEM-C 100 SDA NO AS VD	81	673	40.3	246	14.8	83

*最適な作動圧時

**最適な作動圧時

型式	最適供給圧 [bar]	吸着時のノイズレベル [dB(A)]	圧縮エア推奨ホース内径 [mm]*	真空エア推奨ホース内径 [mm]**	本体質量 [kg]	作動温度 [°C]
SEM-C 25 SDA NC AS	5	70	4	20	1.6	0 ~ 50 °C
SEM-C 25 SDA NO AS	5	70	4	20	1.6	0 ~ 50 °C
SEM-C 25 SDA NC AS VD	5	70	4	20	1.7	0 ~ 50 °C
SEM-C 25 SDA NO AS VD	5	70	4	20	1.7	0 ~ 50 °C
SEM-C 50 SDA NC AS	5	60	6	25	1.9	0 ~ 50 °C
SEM-C 50 SDA NO AS	5	60	6	25	1.9	0 ~ 50 °C
SEM-C 50 SDA NC AS VD	5	60	6	25	2.0	0 ~ 50 °C
SEM-C 50 SDA NO AS VD	5	60	6	25	2.0	0 ~ 50 °C
SEM-C 100 SDA NC AS	5	63	6	32	2.2	0 ~ 50 °C
SEM-C 100 SDA NO AS	5	63	6	32	2.2	0 ~ 50 °C
SEM-C 100 SDA NC AS VD	5	63	6	32	2.2	0 ~ 50 °C
SEM-C 100 SDA NO AS VD	5	63	6	32	2.2	0 ~ 50 °C

*最大長2 m用

**最大長2 m用

シュマルツに連絡してください。 Schmalz K.K / 〒224-0027 横浜市都筑区大棚町3001-7/ +81 45 565-5150 / schmalz@schmalz.co.jp

コンパクトエジェクタ SEM-C

吸込量: 338 ~ 673 l/min

パフォーマンスデータ コンパクトエジェクタ SEM-C

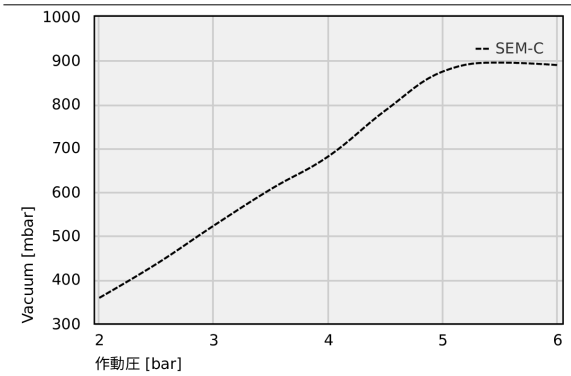

異なる作動圧での到達真空度

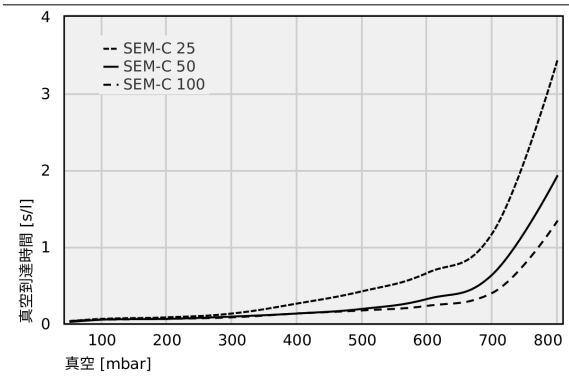

各真空レベルにおける真空到達時間 [s/l]

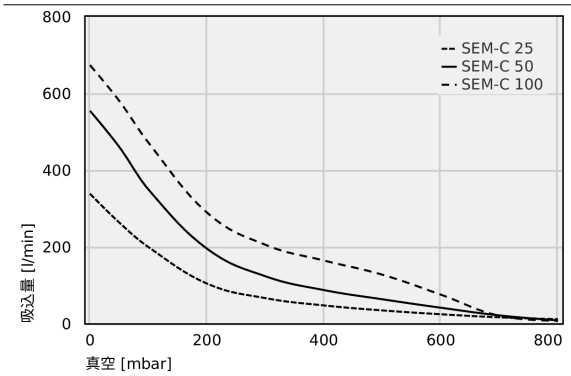

各到達真空圧における吸込量 [l/min]

異なる作動圧での到達真空度

	2.00	2.50	3.00	3.50	4.00	4.50	5.00	5.50	6.00
SEM-C	358.46	436.12	523.46	606.88	681.59	786.74	874.91	894.79	889.12

シュマルツに連絡してください。 Schmalz K.K / 〒224-0027 横浜市都筑区大棚町3001-7/ +81 45 565-5150 / schmalz@schmalz.co.jp

コンパクトエジェクタ SEM-C

吸込量: 338～673 l/min

各真空レベルにおける真空到達時間 [s/l]

	50	100	200	300	400	500	600	700	800
SEM-C 25	0.03	0.06	0.08	0.13	0.26	0.42	0.66	1.18	3.44
SEM-C 50	0.02	0.05	0.06	0.09	0.13	0.19	0.32	0.64	1.93
SEM-C 100	0.03	0.05	0.06	0.08	0.13	0.17	0.23	0.40	1.34

各到達真空圧における吸込量 [l/min]

	0	50	100	200	300	400	500	600	700	800
SEM-C 25	338.00	263.00	199.00	104.00	66.00	47.00	34.00	24.00	16.00	11.00
SEM-C 50	554.00	460.00	349.00	195.00	123.00	87.00	63.00	41.00	21.00	8.00
SEM-C 100	673.00	580.00	471.00	289.00	205.00	164.00	127.00	75.00	20.00	7.00

シュマルツに連絡してください。 Schmalz K.K / 〒224-0027 横浜市都筑区大棚町3001-7/ +81 45 565-5150 / schmalz@schmalz.co.jp

コンパクトエジェクタ SEM-C

吸込量: 338 ~ 673 l/min

デザインデータ コンパクトエジェクタ SEM-C

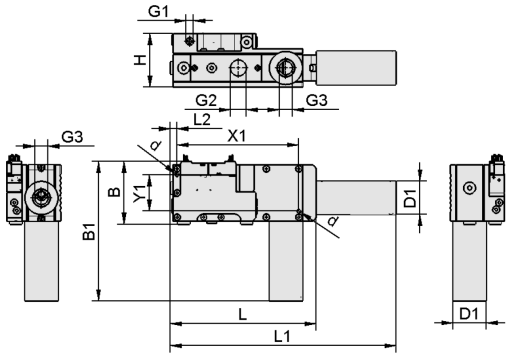

SEM-C SD NO/NC AS

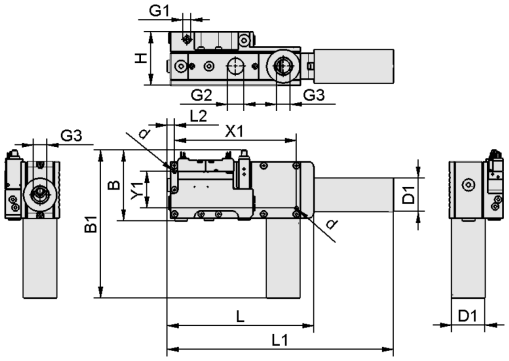

SEM-C SD NO/NC AS VD

シュマルツに連絡してください。 Schmalz K.K / 〒224-0027 横浜市都筑区大棚町3001-7/ +81 45 565-5150 / schmalz@schmalz.co.jp

コンパクトエジェクタ SEM-C

吸込量: 338 ~ 673 l/min

デザインデータ コンパクトエジェクタ SEM-C

型式	B [mm]	B1 [mm]	d [mm]	D1 [mm]	G1	G2	G3	H [mm]	L [mm]	L1 [mm]	L2 [mm]	X1 [mm]	Y1 [mm]
SEM-C 25 SDA NC AS	95	170	5.5	40	G1/4-F	G1/2-IG	G1/2-F	70	200	280	11	183	55
SEM-C 25 SDA NO AS	95	170	5.5	40	G1/4-F	G1/2-IG	G1/2-F	70	200	280	11	183	55
SEM-C 25 SDA NC AS VD	117	192	5.5	40	G1/4-F	G1/2-IG	G1/2-F	70	200	280	11	183	55
SEM-C 25 SDA NO AS VD	117	192	5.5	40	G1/4-F	G1/2-IG	G1/2-F	70	200	280	11	183	55
SEM-C 50 SDA NC AS	95	210	5.5	50	G1/4-F	G3/4-IG	G3/4-IG	80	220	340	11	183	55
SEM-C 50 SDA NO AS	95	210	5.5	50	G1/4-F	G3/4-IG	G3/4-IG	80	220	340	11	183	55
SEM-C 50 SDA NC AS VD	117	232	5.5	50	G1/4-F	G3/4-IG	G3/4-IG	80	220	340	11	183	55
SEM-C 50 SDA NO AS VD	117	232	5.5	50	G1/4-F	G3/4-IG	G3/4-IG	80	220	340	11	183	55
SEM-C 100 SDA NC AS	95	210	5.5	50	G1/4-F	G1-IG	G3/4-IG	90	220	340	11	183	55
SEM-C 100 SDA NO AS	95	210	5.5	50	G1/4-F	G1-IG	G3/4-IG	90	220	340	11	183	55
SEM-C 100 SDA NC AS VD	117	232	5.5	50	G1/4-F	G1-IG	G3/4-IG	90	220	340	11	183	55
SEM-C 100 SDA NO AS VD	117	232	5.5	50	G1/4-F	G1-IG	G3/4-IG	90	220	340	11	183	55

マルチメディアによる製品紹介

メディア	リンク
製品紹介映像	https://vimeo.com/147436675

シュマルツに連絡してください。 Schmalz K.K / 〒224-0027 横浜市都筑区大棚町3001-7/ +81 45 565-5150 / schmalz@schmalz.co.jp